JÓZSA & TÁRSA
ÁRNYÉKOLÁSTECHNIKA

Alumíniumzsalúzia beépítési méretek

Zsalúzia külső védőlemezzel, alumínium oldalvezető sínnel

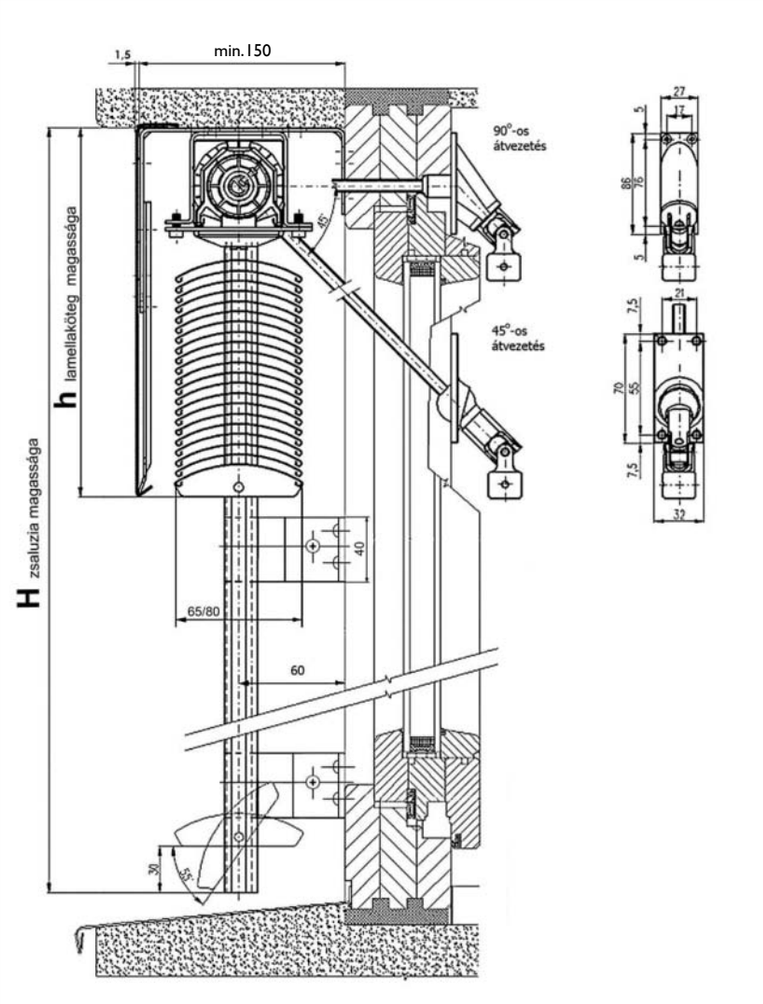

Zsalúzia kötényfal mögött, bowdenes megvezetéssel

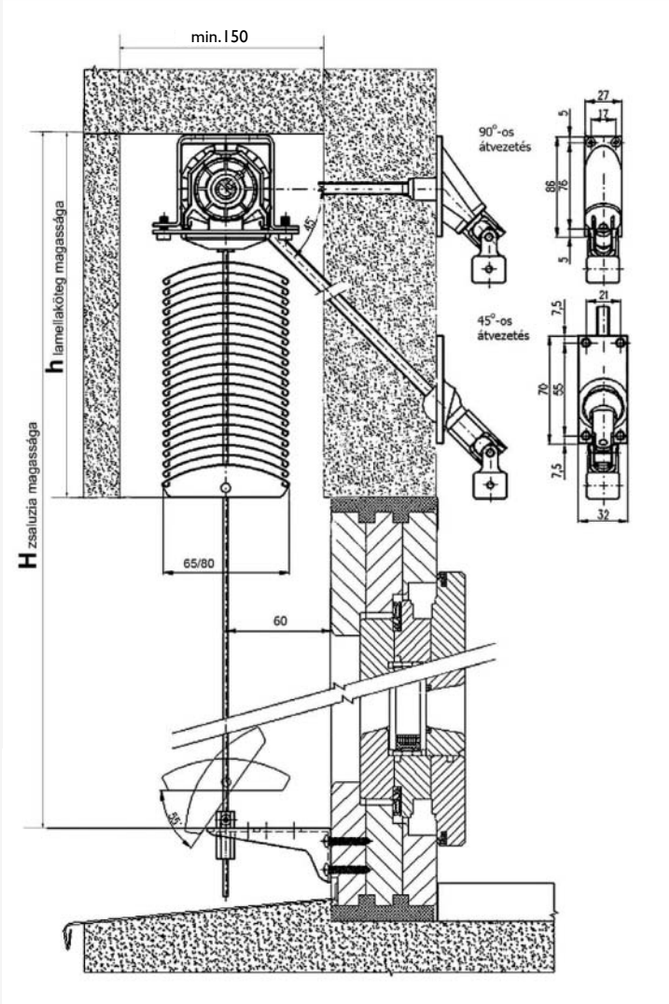

Minden adat milliméterben értendő.

Minden jog fenntartva, ideértve a dokumentum megváltoztatott tartalommal történő többszörözését, terjesztését és nyilvánossághoz közvetítését.

Vevőszolgálat:
(80) 204-714

Bemutatóterem:
1115 Budapest, Ildikó u. 8.
Telefon: (06 1) 319-1401
Fax: (06 1) 319-7500
E-mail: bterem@jozsa.hu

Központi weblap:
www.jozsa.hu
Termékweblapok:
www.redony.com
www.napellenzo.com
www.szalagfuggony.com
www.ablakfolia.com
www.faarnyekolok.com